Dreambike Engine 910-911
Steel GP Liquid Cooled

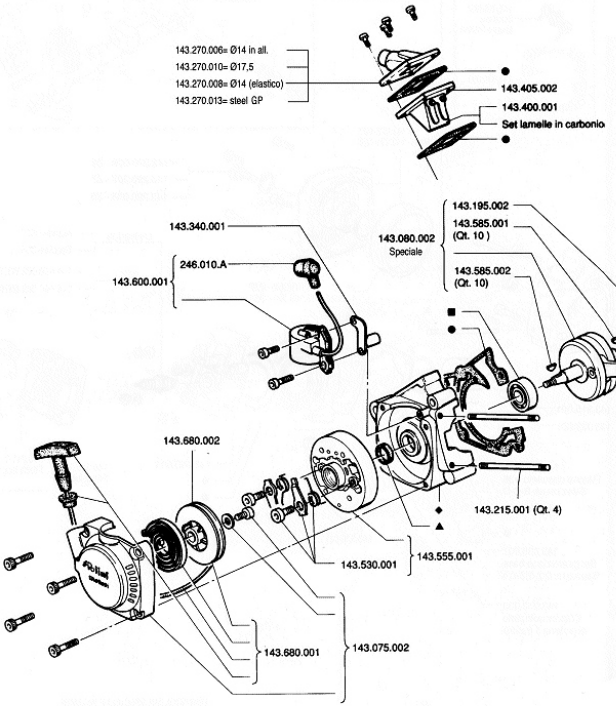

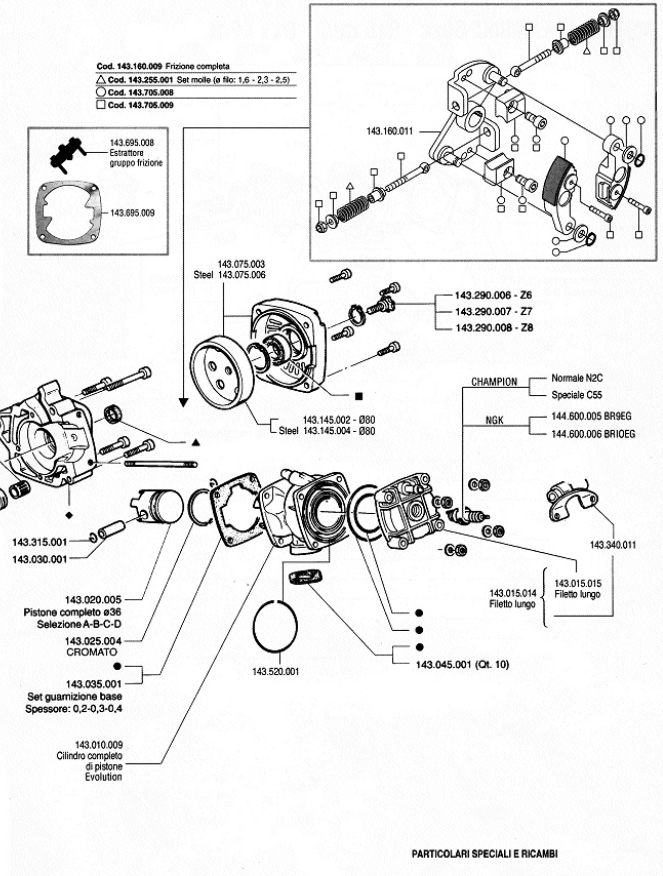

PARTICOLARI SPECIALI E RICAMBI

◆ CARTER MOTORE DESTRO+SINISTRO	143.070.002	SERIE VITI E DADI MOTORE	143.305.001
■ SERIE CUSCINETTI	143.190.001	IMPIANTO CARBURATORE PHBG Ø15	143.440.008
▲ SERIE PARAOLI BASAMENTO	143.065.001	IMPIANTO CARBURATORE PHVA Ø17,5	143.440.004
● SERIE GUARNIZIONI	143.034.002	SERIE ESTRATTORI MOTORE	143.695.000