Scooterino Engine
Air Cooled 6.2 HP

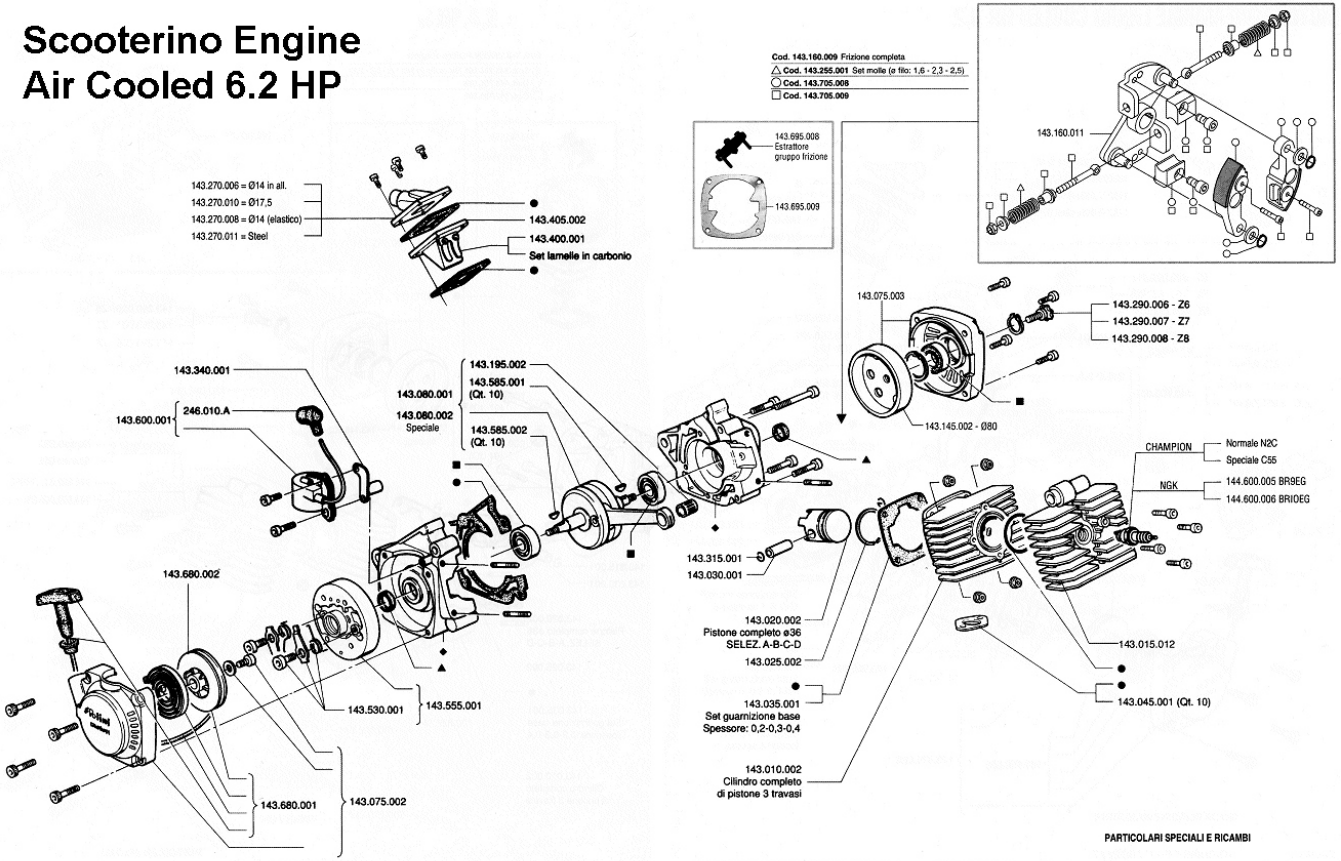

◆ CARTER MOTORE DESTRO + SINISTRO	143.070.002
■ SERIE CUSCINETTI	143.190.001
▲ SERIE PARAOLI BASAMENTO	143.065.001
● SERIE GUARNIZIONI	143.034.002

PARTICOLARI SPECIALI E RICAMBI

SERIE VITI E DADI MOTORE	143.305.002
IMPIANTO CARBURATORE Ø15	143.440.008
IMPIANTO CARBURATORE PHVA Ø17,5	143.440.004
SERIE ESTRATTORI MOTORE	143.695.000